Общество с ограниченной ответственностью Архитектурно-строительные мастерские "Мир"
(ООО АСМ "Мир")

Выписка из реестра членов саморегулируемой организации №22 от 31.01.2020 г. Ассоциация Саморегулируемая организация "Объединение проектных организаций Республики Карелия"

Документация по Планировке территории Дачного некоммерческого партнёрства «Берег» в районе п.Мейери, Хаапалампинское с.п. Сортавальский м.р-н., РК ,в границах з.у. с кад. №10:07:0062202:609.

Проект планировки территории в составе с проектом межевания территории.

15-09-2020/02-09-ППТ

2020

Общество с ограниченной ответственностью Архитектурно-строительные мастерские "Мир"
(ООО АСМ "Мир")

Выписка из реестра членов саморегулируемой организации №22 от 31.01.2020 г. Ассоциация Саморегулируемая организация "Объединение проектных организаций Республики Карелия"

Документация по Планировке территории Дачного некоммерческого партнёрства «Берег» в районе п.Мейери, Хаапалампинское с.п. Сортавальский м.р-н., РК ,в границах з.у. с кад. №10:07:0062202:609.

Проект планировки территории в составе с проектом межевания территории.

15-09-2020/02-09-ППТ

Директор ООО АСМ «Мир» *Гончаров И.С.*

Главный инженер проекта *Слободенюк А.М.*

2020

Содержание

стр.

Раздел I. Проект планировки территории. 4

1. Введение 4

2. Общая характеристика объекта проектирования. 4

3. Технико-экономические показатели проекта планировки территории. 5

4. Проектные решения планировки территории и застройки 5

4.1. Проектные решения планировки ДНП. 5

4.2. Организация улично-дорожной сети. 6

4.3. Планировка и застройка садовых, дачных участков. 6

4.4. Объемно-планировочные и конструктивные решения зданий и сооружений. .. 8

4.5. Инженерное обустройство. 8

5. Защита территории от чрезвычайных ситуаций природного и техногенного характера, проведения мероприятий по гражданской обороне и обеспечению пожарной безопасности. 10

6. Объекты культурного наследия. 11

Раздел.II Проект межевания территории. 12

1. Введение. 12

2. Цель разработки проекта межевания территории. 12

3. Исходные материалы, используемые в проекте межевания территории. 12

4. Опорно-межевая сеть на территории проектирования. 13

5. Рекомендации по порядку установления границ на местности. 13

6. Формирование земельных участков 13

Приложения: 26

1. Распоряжение об утверждении схемы расположения земельного участка. 27

2. Договор безвозмездного пользования земельным участком. 30

3. Кадастровый паспорт земельного участка 34

Графическая часть. 39

1. Планировка территории ДНП «Берег» 40

2. Пирс противопожарный. 40

3. Межевой план……..41

Раздел I. Проект планировки территории.

Пояснительная записка

1. Введение

Проект планировки подготовлен в целях обеспечения устойчивого развития территории, выделения элементов планировочной структуры и установления параметров их развития.

Документация разработана на основании распоряжения правления ДНП «Берег» и в соответствии со следующей нормативно-правовой и нормативно-технической документацией:

- Градостроительный кодекс РФ 29.12.2004 N 190-ФЗ (ред. от 31.07.2020);

- СП 111.13330.2011 «Инструкция о порядке разработки, согласования, экспертизы и утверждения градостроительной документации";

- СП 53.13330.2019 «Планировка и застройка территорий садоводческих (дачных) объединений граждан, здания и сооружения.».

- Федеральный закон №257 от 08.11.2007 г. «Об автомобильных дорогах и дорожной деятельности в Российской Федерации и о внесении изменений в отдельные законодательные акты Российской Федерации (с изменениями на 20 июля 2020 года)».

- РДС 30-201-98. Инструкция о порядке проектирования и установления красных линий в городах и других поселениях Российской Федерации» (принят Постановлением Госстрой РФ от 06.04.1998 №18-30).

Материалы в графической форме подготовлены на топографической основе представленной ООО «Геопроект» в системе координат МСК-10, используемой при ведении Единого государственного реестра недвижимости, система высот - Балтийская.

2. Общая характеристика объекта проектирования.

Проектируемая территория, расположена в границах п.Мейери Хаапалампинского сельского поселения Сортавальского муниципального района Республики Карелия.

Проектируемая территория ограничена:

- с севера и северо-запада – лесом (землями лесного фонда);

- с востока и северо-востока, прибрежной полосой оз.Поляково;

- с юга – существующей застройкой.

Территория проектирования расположена в водоохранных зонах и прибрежных полосах оз.Поляково и оз.Ладожское.

Проектируемая территория имеет сложную форму, чуть вытянутую в северо-восточном и юго-западном направлении.

Объект проектирования состоит из одного земельного участка с кадастровым номером 10:07:0062202:609, общая площадь проектирования 97500 м2, категория земель - земли сельскохозяйственного назначения, вид разрешенного использования - для ведения садоводства. Участок предоставлен дачному некоммерческому партнерству «Берег» на праве безвозмездного срочного пользо-

вания на срок 5 лет, согласно Договора безвомездного пользования земельным участком №01-б от 29.09.2015 г.

Территория имеет холмистый рельеф с общим повышением к северу. Перепад абсолютных отметок колеблется от 5,25 до 18,99 м. По границе земель лесного фонда, вдоль северных границ участка, проходит водоотводная канава. Также непосредственно на территории земельного участка проходят еще две дренажные канавы, частично заросшие кустарником. Одна работает в юго-западном направлении ,соединяясь с сетью водоотводных сооружений федеральной трассы А-121-Сортавала, вторая в северо-восточном водосброс в протоку между оз.Поляково и Ладожским озером. Инженерные сети, застройка и подъезды к территории проектирования отсутствуют.

Объекты культурного и археологического наследия на территории проектирования также отсутствуют.

3. Технико-экономические показатели проекта планировки территории.

№ п.п	Наименование показателей	Единица измерения	Проектное предложение
1	Планируемая территория, всего	га	9,75
2	Территория индивидуальных земельных участков (ведение садоводства)	га	7,55
3	Территория общественного пользования (в том числе проезд)	кв.м	2,2
4	Количество участков :	ед.	
	- индивидуальные (ведение садоводства)	ед.	54
	- общего пользования	ед.	3
5	Протяженность жилых проездов	м	1422
6	Ширина улиц/проездов	м	15/9

4. Проектные решения планировки территории и застройки

4.1. Проектные решения планировки ДНП.

Территория проектируемого ДНП относится к малым, в классификации зависимости от числа земельных участков. На данной территории проектируется 54 индивидуальных земельных участков (ведение садоводства).

По границе территории ДНП предусматривается ограждение высотой 1,5-2,0м. Со стороны естественной границы - лес, ограждение не предусматривается.

Территория проектирования соединена подъездными дорогами с Федеральной автомобильной дорогой А-121 «Сортавала».

На территорию ДНП предусмотрено два въезда. При установлении ворот ширина должна быть не менее 4,5 м, калитки - не менее 1 м. При въезде на территорию общего пользования предусмотрена сторожка с правлением объединения.

Земельный участок состоит из земель общего пользования и земель индивидуальных участков.

К землям общего пользования относятся земли, занятые дорогами, улицами, проездами (в пределах красных линий), а также площадками и участками объектов общего пользования (включая их санитарно-защитные зоны).

Планировочное решение территории ДНП обеспечивает проезд автотранспорта ко всем индивидуальным садовым участкам и объектам общего пользования.

4.2. Организация улично-дорожной сети.

Основой структуры проектируемого участка является улично-дорожная сеть. На проектируемой территории предусмотрена одна основная улица и тупиковые проезды.

Проектом предусмотрена ширина улиц и проездов в красных линиях, м:

- для улиц - 15 м;

- для проездов - 9 м.

Минимальный радиус закругления края проезжей части; для улиц - 15,0 м, для проездов 6,0м.

Ширина проезжей части улиц и проездов: для улиц - 7,0 м, для проездов - 3,5 м.

Тупиковые проезды обеспечиваются разворотными площадками размером 15 х 15 м. Использование разворотной площадки для стоянки автомобилей не допускается. В связи с небольшой протяженностью проездов разъездные площадки не предусмотрены.

4.3. Планировка и застройка садовых, дачных участков.

Площадь индивидуального садового участка установлена с учетом местных условий и варьируются от 1175 кв.м. до 1500кв.м.

По периметру индивидуальных садовых участков рекомендуется устраивать сетчатое ограждение, высотой 1,2-1,8 м. По обоюдному письменному согласию владельцев соседних участков (согласованному правлением дачного партнерства) возможно устройство ограждений других типов. Допускается по решению общего собрания членов дачного партнерства устройство глухих ограждений со стороны улиц и проездов.

На садовом участке следует предусматривать устройство компостной площадки, ямы или ящика, а при отсутствии канализации - надворной уборной или септика не ближе 2 м до границ соседнего участка или до ограждения со стороны улицы.

На садовом участке могут возводиться жилое строение или садовый дом, хозяйственные постройки и сооружения, в том числе теплицы, летняя кухня, баня (сауна), душ, навес или гараж (гараж-стоянка) для автомобилей. По согласованию с правлением дачного партнерства навес для автомобиля или гараж (гараж-стоянка) может размещаться на участке, непосредственно примыкая к ограде со стороны улицы или проезда.

Допускается возведение хозяйственных построек разных типов, определенных местными традициями и условиями обустройства. Порядок возведения, состав, устанавливаются в соответствии с нормативными правовыми актами органов размеры и назначение хозяйственных построек для содержания мелкого скота и

птицы, а также требования по соблюдению санитарно-ветеринарных правил местного самоуправления. Члены дачного партнерства, имеющие на своем участке мелкий скот и птицу, должны соблюдать санитарные и ветеринарные правила по их содержанию.

Жилое строение или садовый дом должны отстоять от красной линии улиц не менее чем на 5 м, от красной линии проездов - не менее чем на 3 м. При этом между домами, расположенными на противоположных сторонах проезда, должны быть учтены противопожарные расстояния. Расстояния от хозяйственных построек до красных линий улиц и проездов должны быть не менее 5 м. По согласованию с правлением дачного партнерства навес или гараж для автомобиля может размещаться на участке, непосредственно примыкая к ограде со стороны улицы или проезда.

Минимальные расстояния до границы соседнего участка должны быть:

- от садового (или жилого) дома - 3 м;

- отдельно стоящей хозяйственной постройки, или части садового (жилого) дома, с помещениями для содержания скота и птицы -4 м;

- других хозяйственных построек - 1 м;

- стволов высокорослых деревьев - 3 м, среднерослых -2 м;

- кустарника - 1 м.

Расстояние между садовым или жилым домом, хозяйственными постройками и границей соседнего участка измеряется от цоколя или стены дома, постройки (при отсутствии цоколя), если элементы дома и постройки (эркер, крыльцо, навес, свес крыши и др.) выступают не более чем на 50 см от плоскости стены. Если элементы выступают более чем на 50 см, расстояние измеряется от выступающих частей или от проекции их на землю (консольный навес крыши, элементы второго этажа, расположенные на столбах, и др.).

При возведении на садовом земельном участке хозяйственных построек, располагаемых на расстоянии 1 м от границы соседнего садового земельного участка, скат крыши следует ориентировать таким образом, чтобы сток дождевой воды не попал на соседний участок.

Минимальные расстояния между постройками должны быть, м:

- от садового дома или жилого дома до душа, отдельно стоящей бани (сауны), надворной уборной - 8;

- от колодца до надворной уборной и компостного устройства - 8.

На территории ведения садоводства расстояния от окон жилых помещений до стен дома и хозяйственных построек (сарая, гаража, гаража- стоянки, бани), расположенных на соседних садовых земельных участках, должны быть не менее 4 м. Расстояние от надворной уборной до стен соседнего дома необходимо принимать не менее 12 м, до источника водоснабжения 30-50 м (не менее 15м до артезианской скважины) В случае примыкания хозяйственных построек к садовому или жилому дому расстояние до границы с соседним участком измеряется отдельно от каждого объекта блокирования, например:

- дом с гаражом (или гаражом-стоянкой) - от стены дома не менее 3 м, от стены гаража не менее 1 м;

- дом с постройкой для скота и птицы - от стены дома не менее 3 м, от стены постройки для скота и птицы не менее 4 м.

Гаражи для автомобилей могут быть отдельно стоящими, встроенными или пристроенными к садовому или жилому дому и хозяйственным постройкам.

На садовых земельных участках под строения (с отмосткой) следует отводить, как правило, не более 30 % территории, а с учетом дорожек, площадок и других пространств с твердым покрытием - не более 50 %

4.4. Объемно-планировочные и конструктивные решения зданий и сооружений.

Садовые или жилые дома проектируются с различной объемно-планировочной структурой.

При проектировании садового дома (или жилого дома) и гаража-стоянки допускается предусматривать по заданию на проектирование доступное использование объектов для МГН в соответствии с требованиями СП 59.13330, СП 137.13330 (входы, пандусы, двери, калитки, уклоны, лестницы).

Под садовым домом или жилым домом и хозяйственными постройками допускается устройство подвала и погреба. Высота жилых помещений принимается от пола до потолка не менее 2.2 м. Высоту хозяйственных помещений, в том числе расположенных в подвале, следует принимать не менее 2 м, высоту погреба - не менее 1,6 м до низа выступающих конструкций (балок, прогонов). При проектировании жилых домов для круглогодичного проживания следует учитывать требования СП 55.13330. Основные характеристики крылец жилых домов должны соответствовать требованиям, предъявляемым к путям эвакуации, регламентируемым СП 1.13130. Лестницы, ведущие на второй этаж (в том числе на мансарду), могут располагаться как внутри, так и снаружи садовых или жилых домов. Параметры указанных лестниц, а также лестниц, ведущих в подвальные цокольные этажи, принимают в зависимости от конкретных условий с учетом требований СП 55.13330 и СП 137.13330.

Пути эвакуации и эвакуационные выходы из зданий, относящихся к имуществу общего пользования, и жилых домов должны соответствовать требованиям федеральных законов и нормативных документов по пожарной безопасности.

4.5. Инженерное обустройство.

Инженерное обустройство территории ДНП подлежит согласованию на общем собрании членов партнерства.

Проектом предусмотрено автономное снабжение хозяйственно-питьевой водой от шахтных и мелкотрубчатых колодцев, каптажей родников. По мере развития территории партнерства возможен переход на централизованную систему водоснабжения.

Устройство ввода водопровода в садовые дома согласно допускается при наличии местной канализации или при подключении к централизованной системе канализации.

Свободный напор воды в сети водопровода на территории ведения садоводства должен быть не менее 0,1 МПа.

Расчет систем водоснабжения производится исходя из следующих норм среднесуточного водопотребления на хозяйственно-питьевые нужды:

- при водопользовании из водоразборных колонок, скважин, шахтных колодцев - 30-50 л/сут на 1 жителя;

- при обеспечении внутренним водопроводом и канализацией (без ванн) - 125 - 160 л/сут на 1 жителя.

Для полива посадок на приусадебных участках: овощных культур - 3 - 15 л/м2 в сутки; плодовых деревьев - 10 - 15 л/м2 в сутки.

Проектом предусмотрен сбор, удаление и обезвреживание нечистот неканализованными способами. По мере развития территории партнерства возможен переход на централизованную систему канализации с устройством локальных очистных сооружений закрытого типа.

На каждом индивидуальном участке допускается применять локальные очистные сооружения производительностью до 1 - 3 м3 с дальнейшим отводом в пониженное место.

Сбор и обработку стоков душа, бани, сауны и хозяйственных сточных вод следует производить в фильтровальной траншее с гравийно-песчаной засыпкой или в других очистных сооружениях, расположенных на расстоянии не ближе 1 м от границы соседнего участка.

Допускается хозяйственные сточные воды сбрасывать в наружный кювет по специально организованной канаве, при согласовании в каждом отдельном случае с органами санитарного надзора.

В отапливаемых домах обогрев и горячее водоснабжение следует предусмотрены от автономных систем, к которым относятся: источники теплоснабжения (котел, печь и др.), а также нагревательные приборы и водоразборная арматура.

Проектом допускается газоснабжение домов от газобаллонных установок сжиженного газа, от резервуарных установок со сжиженным газом или от газовых сетей.

Баллоны вместимостью более 12 л для снабжения газом кухонных и других плит должны располагаться в пристройке из негорючего материала или в металлическом ящике у глухого участка наружной стены не ближе 5 м от входа в здание.

Сети электроснабжения на территории садоводческого, дачного объединения предусмотрены воздушными линиями. Запрещается проведение воздушных линий непосредственно над участками, кроме индивидуальной подводки.

На улицах и проездах территории садоводческого (дачного) объединения предусмотрено наружное освещение, управление которым осуществляется из сторожки.

Помещение сторожки должно быть обеспечено телефонной связью или мобильной радиосвязью, позволяющей осуществлять вызов неотложной медицинской помощи, пожарной, полиции и аварийных служб.

5. Защита территории от чрезвычайных ситуаций природного и техногенного характера, проведения мероприятий по гражданской обороне и обеспечению пожарной безопасности.

Пожарная безопасность

Для доступа пожарных подразделений к территории садово-огороднического товарищества (далее по тексту СОТ) предусматривается два въезда по грун-

товым дорогам, примыкающим к автомобильной дороге общего пользования А-121 «Сортавала», далее по территории предусмотрена сеть улиц и проездов шириной проезжей части 7 (3,5) метров , расположенных вдоль домов таким образом, что пожарная автомобильная техника имеет возможность свободного подъезда к любому строению с одной стороны. Расположение дорог и проездов для пожарной техники отмечено на ситуационном плане.

Для целей пожаротушения предусмотрено устройство пожарного пирса размерами 6х8 метров на берегу озера Поляково. Проезд к пирсу предусмотрен по дороге с твердым (гравийным) покрытием шириной проезжей части 3,5 метра. Около пирса на берегу озера предусмотрена разворотная площадка размером 15х15 м. Также, для облегчения забора воды, при устройстве пирса производятся работы по очистке и углублению дна.

В зимнее время дороги к домам и подъезды к водоёмам должны очищаться от снега и льда, при этом ширина основной дороги должна быть не менее 5 м., а ширина проездов к естественному водоёму - не менее 3,5 м.

Для забора воды из озера в зимнее время должна выполнятся прорубь в районе пожарного пирса с утепленной крышкой размерами не менее 60х60 см. И снабжаться специальным указателем «Место для забора воды пож.техникой»

Для подачи воды предусмотрена переносная мотопомпа. Для хранения мотопомпы и комплекта пожарных рукавов используется выделенное помещение размерами в плане 4х7 метра (строение в общественно-хозяйственной зоне рядом со сторожкой). Пожарная мотопомпа должна быть укомплектована пожарно-техническим вооружением, заправлена топливом, находиться в исправном состоянии. За пожарной мотопомпой должен быть закреплен моторист, прошедший специальную подготовку.

Противопожарные расстояния между строениями и сооружениями в пределах одного садового участка не нормируются. Противопожарные расстояния между жилыми строениями или садовыми домами, расположенными на соседних участках, в зависимости от материала несущих и ограждающих конструкций должны быть не менее указанных в таблице 1.

Таблица №1 Минимальные противопожарные расстояния между крайними жилыми строениями (или домами) и группами жилых строений (или домов) на участках:

	Материал несущих и ограждающих конструкций строения	Расстояния, м		
		А	Б	В
А	Камень, бетон, железобетон и другие негорючие материалы	6	8	10
Б	То же, с деревянными перекрытиями и покрытиями, защищенными негорючими и трудногорючими мате-	8	10	12
В	Древесина, каркасные ограждающие конструкции из негорючих, трудногорючих и горючих материалов	10	12	15

Допускается группировать и блокировать жилые строения или садовые дома на двух соседних участках при однорядной застройке и на четырех соседних участках при двухрядной застройке.

При этом противопожарные расстояния между жилыми строениями или

садовыми домами в каждой группе не нормируются, а минимальные расстояния между крайними жилыми строениями или садовыми домами групп принимаются по таблице 1.

В соответствии с требованиями Свод Правил 5.13130.2009 "Системы противопожарной защиты. Установки пожарной сигнализации и пожаротушения автоматические. Нормы и правила проектирования» проектируемые на территории ДНП здания, не подлежат защите автоматическими установками пожаротушения и оборудованию автоматической пожарной сигнализацией.

В качестве звуковой сигнализации оповещения людей о пожаре согласно ППБ СИ-О 3 предусмотрен отрезок металлической балки (тавр или двутавр длинной около 1-1.2 метра), подвешенный на стальной проволоке, установленный на перекладине вблизи дома сторожа.

На территории и в постройках СОТ должны выполнятся требования правил пожарной безопасности , изложенные в ППБ01-03.

Для использования пожарной техники в ДНП должна быть создана добровольная пожарная дружина (ДПД) численностью не менее от 3 до 6 человек , с которой должен быть отработан порядок доставки пожарной мотопомпы к месту пожара и приёмы её использования при ликвидации загораний.

Порядок использования систем оповещения должен быть определен в инструкциях по их эксплуатации и в планах эвакуации с указанием ответственных лиц.

Утилизация отходов.

На территории садоводческих, дачных объединений и за ее пределами запрещается организовывать свалки отходов. Бытовые отходы, как правило, должны утилизироваться на садовых, дачных участках.

Для неутилизируемых отходов (стекло, металл, полиэтилен и др.) проектом предусмотрено устройство двух площадок для установки контейнеров. Площадки должны быть ограждены с трех сторон глухим ограждением высотой не менее 1,5 м и иметь твердое покрытие.

Мероприятия по гражданской обороне и защите территории от чрезвычайных ситуаций природного и техногенного характера.

Проведения мероприятий по гражданской обороне и защита территории от чрезвычайных ситуаций природного и техногенного характера проектом не предусмотрена.

6. Объекты культурного наследия.

В границах проектируемой территории объекты культурно наследия отсутствуют.

Раздел.II Проект межевания территории.

1. Введение.

Проектируемая территория, расположена в границах п.Мейери Хаапалампинского сельского поселения Сортавальского муниципального района Республики Карелия.

Земельный участок с кадастровым номером 10:07:0062202:609, пользователь ДНП «Берег» с целью садоводства. Застройка на территории земельного участка отсутствует, проект межевания осуществлен применительно ко всей территории.

Подготовка проекта межевания подлежащих застройке территорий осуществляется в целях установления границ земельных участков, планируемых для предоставления юридическим лицам для строительства, а также границ земельных участков, предназначенных для размещения объектов капитального строительства местного значения.

Подготовка проекта межевания территории осуществляется в составе проекта планировки территории.

Размеры земельных участков в границах застроенных территорий устанавливаются с учетом фактического землепользования и градостроительных нормативов и правил, действовавших в период застройки указанных территорий.

Проект межевания территории включает в себя чертеж межевания территории, на котором отображаются:

- красные линии, утвержденные в составе проекта планировки территории;

- границы застроенных земельных участков, в том числе границы земельных участков, на которых расположены линейные объекты;

- границы формируемых земельных участков, планируемых для предоставления физическим и юридическим лицам для строительства.

- границы зон с особыми условиями использования территорий.

2. Цель разработки проекта межевания территории.

1) Установление границ незастроенных земельных участков;

2) Повышение эффективности использования территории;

Задачами подготовки проекта является анализ фактического землепользования и разработка проектных решений по формированию земельных участков проектируемого объекта.

Проект разработан с учетом положений Градостроительного кодекса Российской Федерации.

3. Исходные материалы, используемые в проекте межевания территории

1) Проект планировки территории;

2) Сведения ЕГРН о земельных участках, границы которых установлены в соответствии с требованиями земельного законодательства.

4. Опорно-межевая сеть на территории проектирования.

На территории проектирования существует установления система геодезической сети специального назначения для определения координат точек земной поверхности с использованием спутниковых систем. Система координат - МСК 10. Действующая система координат удовлетворяет требованиям выполнения землеустроительных работ для установления границ земельных участков на местности.

5. Рекомендации по порядку установления границ на местности.

Установление границ земельных участков на местности следует выполнять в соответствие с требованиями земельного законодательства, а так же инструкции по проведению межевания.

Вынос межевых знаков на местность необходимо выполнить в комплексе землеустроительных работ с обеспечением мер по уведомлению заинтересованных лиц и согласованию с ними границ. Установление границ земельных участков на местности должно быть выполнено в комплексе работ по одновременному выносу красных линий.

6. Формирование земельных участков

Проектирование осуществляется в границах земельного участка 10:07:0062202:609, расположена в границах п.Мейери Хаапалампинского сельского поселения Сортавальского муниципального района Республики Карелия.

В границах проектирования формируется 57 земельных участков:

- индивидуальные участки для ведения садоводства (54 земельных участка);

- дороги, проезды, разворотные площадки и озеленение (1 земельный участок);

- участок под размещение трансформаторной подстанции (1 земельный участок);

- участок под сторожку, правление СНТ, здание хранения средств пожаротушения, магазин смешанной торговли и парковки рядом с ними (1 участок);

Дополнительно, для устройства двух подъездных путей к территории ДНП, и одного к противопожарному пирсу необходимо выделение трех земельных участов на землях Хаапалампинского сельского поселения.

Таблица 2. Экспликация формируемых земельных участков.

Обозначение зем. уч-ка	Адрес (описание местоположения)	Категория земель	Разрешенное использование	Площадь, кв.м.
1	р.Карелия, Сортавальский м.р-н., Хаапалампинское сельское поселение, п.Мейери	Земли сельскохозяйственного назначения	Ведение садоводства	1471
2	р.Карелия, Сортавальский м.р-н., Хаапалампинское сельское поселение, п.Мейери	Земли сельскохозяйственного назначения	Ведение садоводства	1494

Обозначение зем. уч-ка	Адрес (описание местоположения)	Категория земель	Разрешенное использование	Площадь, кв.м.
3	р.Карелия, Сортавальский м.р-н., Хаапалампинское сельское поселение, п.Мейери	Земли сельскохозяйственного назначения	Ведение садоводства	1398
4	р.Карелия, Сортавальский м.р-н., Хаапалампинское сельское поселение, п.Мейери	Земли сельскохозяйственного назначения	Ведение садоводства	1439
5	р.Карелия, Сортавальский м.р-н., Хаапалампинское сельское поселение, п.Мейери	Земли сельскохозяйственного назначения	Ведение садоводства	1219
6	р.Карелия, Сортавальский м.р-н., Хаапалампинское сельское поселение, п.Мейери	Земли сельскохозяйственного назначения	Ведение садоводства	1428
7	р.Карелия, Сортавальский м.р-н., Хаапалампинское сельское поселение, п.Мейери.р	Земли сельскохозяйственного назначения	Ведение садоводства	1321
8	р.Карелия, Сортавальский м.р-н., Хаапалампинское сельское поселение, п.Мейери	Земли сельскохозяйственного назначения	Ведение садоводства	1313
9	р.Карелия, Сортавальский м.р-н., Хаапалампинское сельское поселение, п.Мейери	Земли сельскохозяйственного назначения	Ведение садоводства	1380
10	р.Карелия, Сортавальский м.р-н., Хаапалампинское сельское поселение, п.Мейери	Земли сельскохозяйственного назначения	Ведение садоводства	1371
11	р.Карелия, Сортавальский м.р-н., Хаапалампинское сельское поселение, п.Мейери	Земли сельскохозяйственного назначения	Ведение садоводства	1494
12	р.Карелия, Сортавальский м.р-н., Хаапалампинское сельское поселение, п.Мейери	Земли сельскохозяйственного назначения	Ведение садоводства	1485
13	р.Карелия, Сортавальский м.р-н., Хаапалампинское сельское поселение, п.Мейери	Земли сельскохозяйственного назначения	Ведение садоводства	1466
14	р.Карелия, Сортавальский м.р-н., Хаапалампинское сельское поселение, п.Мейери	Земли сельскохозяйственного назначения	Ведение садоводства	1470
15	р.Карелия, Сортавальский м.р-н., Хаапалампинское сельское поселение, п.Мейери	Земли сельскохозяйственного назначения	Ведение садоводства	1440
16	р.Карелия, Сортавальский м.р-н., Хаапалампинское сельское поселение, п.Мейери	Земли сельскохозяйственного назначения	Ведение садоводства	1457
17	р.Карелия, Сортавальский м.р-н., Хаапалампинское сельское поселение, п.Мейери	Земли сельскохозяйственного назначения	Ведение садоводства	1440
18	р.Карелия, Сортавальский м.р-н., Хаапалампинское сельское поселение, п.Мейери	Земли сельскохозяйственного назначения	Ведение садоводства	1403
19	р.Карелия, Сортавальский м.р-н., Хаапалампинское сельское поселение, п.Мейери	Земли сельскохозяйственного назначения	Ведение садоводства	1469
20	р.Карелия, Сортавальский м.р-н., Хаапалампинское сельское поселение, п.Мейери	Земли сельскохозяйственного назначения	Ведение садоводства	1438
21	р.Карелия, Сортавальский м.р-н., Хаапалампинское сельское поселение, п.Мейери	Земли сельскохозяйственного назначения	Ведение садоводства	1445

Обозначение зем. уч-ка	Адрес (описание местоположения)	Категория земель	Разрешенное использование	Площадь, кв.м.
22	р.Карелия, Сортавальский м.р-н., Хаапалампинское сельское поселение, п.Мейери	Земли сельскохозяйственного назначения	Ведение садоводства	1430
23	р.Карелия, Сортавальский м.р-н., Хаапалампинское сельское поселение, п.Мейери	Земли сельскохозяйственного назначения	Ведение садоводства	1456
24	р.Карелия, Сортавальский м.р-н., Хаапалампинское сельское поселение, п.Мейери	Земли сельскохозяйственного назначения	Ведение садоводства	1389
25	р.Карелия, Сортавальский м.р-н., Хаапалампинское сельское поселение, п.Мейери.р	Земли сельскохозяйственного назначения	Ведение садоводства	1381
26	р.Карелия, Сортавальский м.р-н., Хаапалампинское сельское поселение, п.Мейери	Земли сельскохозяйственного назначения	Ведение садоводства	1500
27	р.Карелия, Сортавальский м.р-н., Хаапалампинское сельское поселение, п.Мейери	Земли сельскохозяйственного назначения	Ведение садоводства	1495
28	р.Карелия, Сортавальский м.р-н., Хаапалампинское сельское поселение, п.Мейери	Земли сельскохозяйственного назначения	Ведение садоводства	1403
29	р.Карелия, Сортавальский м.р-н., Хаапалампинское сельское поселение, п.Мейери	Земли сельскохозяйственного назначения	Ведение садоводства	1319
30	р.Карелия, Сортавальский м.р-н., Хаапалампинское сельское поселение, п.Мейери	Земли сельскохозяйственного назначения	Ведение садоводства	1274
31	р.Карелия, Сортавальский м.р-н., Хаапалампинское сельское поселение, п.Мейери	Земли сельскохозяйственного назначения	Ведение садоводства	1428
32	р.Карелия, Сортавальский м.р-н., Хаапалампинское сельское поселение, п.Мейери	Земли сельскохозяйственного назначения	Ведение садоводства	1498
33	р.Карелия, Сортавальский м.р-н., Хаапалампинское сельское поселение, п.Мейери	Земли сельскохозяйственного назначения	Ведение садоводства	1499
34	р.Карелия, Сортавальский м.р-н., Хаапалампинское сельское поселение, п.Мейери	Земли сельскохозяйственного назначения	Ведение садоводства	1498
35	р.Карелия, Сортавальский м.р-н., Хаапалампинское сельское поселение, п.Мейери	Земли сельскохозяйственного назначения	Ведение садоводства	1496
36	р.Карелия, Сортавальский м.р-н., Хаапалампинское сельское поселение, п.Мейери	Земли сельскохозяйственного назначения	Ведение садоводства	1465
37	р.Карелия, Сортавальский м.р-н., Хаапалампинское сельское поселение, п.Мейери	Земли сельскохозяйственного назначения	Ведение садоводства	1454
38	р.Карелия, Сортавальский м.р-н., Хаапалампинское сельское поселение, п.Мейери	Земли сельскохозяйственного назначения	Ведение садоводства	1393
39	р.Карелия, Сортавальский м.р-н., Хаапалампинское сельское поселение, п.Мейери	Земли сельскохозяйственного назначения	Ведение садоводства	1381
40	р.Карелия, Сортавальский м.р-н., Хаапалампинское сельское поселение, п.Мейери	Земли сельскохозяйственного назначения	Ведение садоводства	1226

Обозначение зем. уч-ка	Адрес (описание местоположения)	Категория земель	Разрешенное использование	Площадь, кв.м.
41	р.Карелия, Сортавальский м.р-н., Хаапалампинское сельское поселение, п.Мейери	Земли сельскохозяйственного назначения	Ведение садоводства	1488
42	р.Карелия, Сортавальский м.р-н., Хаапалампинское сельское поселение, п.Мейери	Земли сельскохозяйственного назначения	Ведение садоводства	1482
43	р.Карелия, Сортавальский м.р-н., Хаапалампинское сельское поселение, п.Мейери	Земли сельскохозяйственного назначения	Ведение садоводства	1413
44	р.Карелия, Сортавальский м.р-н., Хаапалампинское сельское поселение, п.Мейери.р	Земли сельскохозяйственного назначения	Ведение садоводства	1269
45	р.Карелия, Сортавальский м.р-н., Хаапалампинское сельское поселение, п.Мейери	Земли сельскохозяйственного назначения	Ведение садоводства	1323
46	р.Карелия, Сортавальский м.р-н., Хаапалампинское сельское поселение, п.Мейери	Земли сельскохозяйственного назначения	Ведение садоводства	1480
47	р.Карелия, Сортавальский м.р-н., Хаапалампинское сельское поселение, п.Мейери	Земли сельскохозяйственного назначения	Ведение садоводства	1456
48	р.Карелия, Сортавальский м.р-н., Хаапалампинское сельское поселение, п.Мейери	Земли сельскохозяйственного назначения	Ведение садоводства	1493
49	р.Карелия, Сортавальский м.р-н., Хаапалампинское сельское поселение, п.Мейери	Земли сельскохозяйственного назначения	Ведение садоводства	1253
50	р.Карелия, Сортавальский м.р-н., Хаапалампинское сельское поселение, п.Мейери	Земли сельскохозяйственного назначения	Ведение садоводства	1304
51	р.Карелия, Сортавальский м.р-н., Хаапалампинское сельское поселение, п.Мейери	Земли сельскохозяйственного назначения	Ведение садоводства	1198
52	р.Карелия, Сортавальский м.р-н., Хаапалампинское сельское поселение, п.Мейери	Земли сельскохозяйственного назначения	Ведение садоводства	1175
53	р.Карелия, Сортавальский м.р-н., Хаапалампинское сельское поселение, п.Мейери	Земли сельскохозяйственного назначения	Ведение садоводства	1177
54	р.Карелия, Сортавальский м.р-н., Хаапалампинское сельское поселение, п.Мейери	Земли сельскохозяйственного назначения	Ведение садоводства	1188
55	р.Карелия, Сортавальский м.р-н., Хаапалампинское сельское поселение, п.Мейери	Земли сельскохозяйственного назначения	Общее пользование территории	896
56	р.Карелия, Сортавальский м.р-н., Хаапалампинское сельское поселение, п.Мейери	Земли сельскохозяйственного назначения	Общее пользование территории	1808
57	р.Карелия, Сортавальский м.р-н., Хаапалампинское сельское поселение, п.Мейери	Земли сельскохозяйственного назначения	Общее пользование территории	19217
Дополнительные земельные участки выделяемые из земель поселения для устройства подъездных путей				
58	р.Карелия, Сортавальский м.р-н., Хаапалампинское сельское поселение, п.Мейери	Земли сельскохозяйственного назначения	Общее пользование территории	2558
59	р.Карелия, Сортавальский м.р-н., Хаапалампинское сельское поселение, п.Мейери	Земли сельскохозяйственного назначения	Общее пользование территории	1228

Обозначение зем. уч-ка	Адрес (описание местоположения)	Категория земель	Разрешенное использование	Площадь, кв.м.
60	р.Карелия, Сортавальский м.р-н., Хаапалампинское сельское поселение, п.Мейери	Земли сельскохозяйственного назначения	Общее пользование территории	526

Таблица 3. Ведомость координат формируемых земельных участков.

№ точек	X	Y	№ точек	X	Y
:ЗУ1					
1	324443.89	1321705.16	5	324496.04	1321709.85
2	324491.20	1321669.09	6	324460.03	1321716.34
3	324502.90	1321705.57	7	324449.40	1321712.26
4	324495.52	1321706.90			
:ЗУ2					
2	324491.20	1321669.09	11	324512.58	1321717.00
8	324511.00	1321654.00	12	324510.28	1321704.24
9	324536.00	1321691.00	3	324502.90	1321705.57
10	324516.02	1321716.42			
ЗУ:3					
13	324514.00	1321719.00	19	324470.70	1321738.82
14	324503.00	1321751.00	20	324469.26	1321729.21
15	324504.30	1321762.30	21	324477.57	1321722.33
16	324478.79	1321764.27	22	324497.64	1321718.71
17	324478.33	1321757.23	23	324498.18	1321721.66
18	324476.62	1321749.37			
:ЗУ4					
15	324504.30	1321762.30	26	324488.60	1321821.02
24	324506.00	1321777.00	27	324481.54	1321806.08
25	324505.13	1321827.12	16	324478.79	1321764.27
:ЗУ5					
28	324465.67	1321781.55	31	324447.91	1321837.77
29	324467.04	1321814.25	32	324443.76	1321782.97
30	324476.40	1321834.04			
:ЗУ6					
31	324447.91	1321837.77	35	324503.97	1321864.88
30	324476.40	1321834.04	36	324453.39	1321863.35
33	324496.58	1321842.10	37	324448.00	1321839.00
34	324504.66	1321842.10			
:ЗУ7					
37	324508.01	1321827.10	40	324527.00	1321775.00
38	324508.69	1321777.38	41	324534.85	1321778.05
39	324513.00	1321778.00	42	324534.43	1321827.12
:ЗУ8					
41	324534.85	1321778.05	42	324534.43	1321827.12

№ точек	X	Y	№ точек	X	Y
43	324545.00	1321782.00	46	324559.98	1321823.89
44	324563.12	1321777.47	47	324552.19	1321827.12
45	324563.20	1321816.09			
:ЗУ9					
48	324507.58	1321842.10	51	324517.97	1321897.07
49	324533.13	1321842.11	52	324518.24	1321889.60
50	324534.12	1321897.06	53	324506.11	1321889.15
:ЗУ10					
50	324534.12	1321897.06	56	324560.31	1321853.09
49	324533.13	1321842.11	57	324560.39	1321879.64
54	324549.31	1321842.12	58	324565.73	1321888.78
55	324557.08	1321845.33			
:ЗУ11					
59	324586.13	1321742.25	62	324617.00	1321703.00
60	324587.00	1321731.00	63	324635.00	1321728.00
61	324587.00	1321720.00	64	324602.10	1321743.29
:ЗУ12					
64	324635.87	1321745.48	68	324581.29	1321776.29
65	324637.00	1321768.00	69	324597.42	1321758.01
66	324633.50	1321782.00	70	324601.13	1321758.25
67	324612.90	1321779.77	71	324602.10	1321743.29
:ЗУ13					
68	324581.29	1321776.29	75	324572.25	1321818.37
67	324612.90	1321779.77	76	324572.14	1321795.73
72	324598.69	1321804.60	77	324573.89	1321787.02
73	324598.69	1321830.12	78	324578.52	1321779.42
74	324583.92	1321830.07			
:ЗУ14					
73	324598.69	1321830.12	80	324634.61	1321833.66
72	324598.69	1321804.60	81	324624.68	1321833.66
67	324612.90	1321779.77	82	324624.68	1321827.17
66	324633.50	1321782.00	83	324609.71	1321827.13
79	324630.00	1321796.00	84	324609.17	1321830.16
:ЗУ15					
85	324576.87	1321878.11	90	324609.14	1321839.15
86	324575.37	1321872.60	91	324609.68	1321842.17
87	324575.31	1321853.45	92	324617.18	1321842.17
88	324578.55	1321842.60	93	324621.74	1321868.02
89	324586.34	1321839.10			
:ЗУ16					
93	324621.74	1321868.02	96	324634.83	1321835.66
92	324617.18	1321842.17	312	324635.00	1321837.05
94	324624.68	1321842.17	97	324658.43	1321881.47
95	324624.68	1321835.66	98	324627.27	1321899.25

№ точек	X	Y	№ точек	X	Y
:ЗУ17					
85	324576.87	1321878.11	98	324627.27	1321899.25
93	324621.74	1321868.02	99	324598.73	1321915.53
:ЗУ18					
98	324598.73	1321915.53	101	324643.09	1321943.49
97	324627.27	1321899.25	102	324637.20	1321950.54
108	324643.94	1321937.80	103	324627.31	1321954.66
100	324640.80	1321941.56	104	324618.24	1321948.94
:ЗУ19					
97	324627.27	1321899.25	106	324655.43	1321934.24
96	324658.43	1321881.47	107	324650.42	1321930.05
105	324674.00	1321911.00	108	324643.94	1321937.80
:ЗУ20					
109	324648.25	1321975.25	113	324652.30	1321951.18
110	324641.21	1321967.31	114	324657.12	1321945.43
111	324643.56	1321956.96	115	324697.71	1321959.32
112	324650.00	1321949.27	116	324680.67	1321987.89
:ЗУ21					
115	324697.71	1321959.32	119	324675.55	1321912.27
114	324657.12	1321945.43	120	324696.00	1321929.00
117	324661.93	1321939.68	121	324714.49	1321931.17
118	324656.96	1321935.52			
:ЗУ22					
116	324680.67	1321987.89	123	324727.95	1321994.07
115	324697.71	1321959.32	124	324721.77	1322000.35
122	324736.73	1321972.66	125	324712.97	1322000.49
:ЗУ23					
122	324736.73	1321972.66	126	324730.00	1321933.00
115	324697.71	1321959.32	127	324735.70	1321925.68
121	324714.49	1321931.17	128	324751.09	1321937.65
:ЗУ24					
50	324534.12	1321897.06	130	324579.92	1321920.87
58	324565.73	1321888.78	131	324574.90	1321927.76
129	324579.50	1321912.36	132	324553.25	1321938.52
:ЗУ25					
51	324517.97	1321897.07	134	324515.98	1321943.25
50	324534.12	1321897.06	135	324516.20	1321904.56
132	324553.25	1321938.52	136	324517.69	1321904.61
133	324529.94	1321950.11			
:ЗУ26					
137	324580.78	1321934.89	140	324605.44	1321956.77
138	324588.83	1321934.20	141	324584.95	1321984.35
139	324595.17	1321939.19	142	324549.41	1321950.48
:ЗУ27					
142	324549.41	1321950.48	141	324584.95	1321984.35

№ точек	X	Y	№ точек	X	Y
143	324570.33	1322004.03	145	324533.54	1321958.37
144	324529.76	1321974.89			
:ЗУ28					
36	324453.39	1321863.35	146	324502.91	1321896.51
35	324503.97	1321864.88	147	324459.70	1321891.87
:ЗУ29					
148	324507.12	1321922.10	151	324477.49	1321960.31
149	324506.90	1321947.02	152	324473.00	1321952.00
150	324507.47	1321949.74	153	324465.39	1321917.62
:ЗУ30					
151	324477.49	1321960.31	156	324520.78	1321978.38
150	324507.47	1321949.74	157	324525.09	1321982.24
154	324509.27	1321958.41	158	324513.08	1322001.18
155	324513.96	1321969.01	159	324493.00	1321989.00
:ЗУ31					
158	324513.08	1322001.18	143	324570.33	1322004.03
144	324529.76	1321974.89	160	324554.00	1322026.00
:ЗУ32					
140	324605.44	1321956.77	163	324594.09	1322025.33
161	324614.22	1321971.79	164	324568.28	1322006.79
162	324614.65	1321982.71			
:ЗУ33					
164	324568.28	1322006.79	168	324583.20	1322058.24
163	324594.09	1322025.33	169	324572.59	1322080.23
165	324585.67	1322042.77	170	324566.00	1322071.00
166	324582.96	1322041.48	171	324554.00	1322026.00
167	324576.45	1322054.99			
:ЗУ34					
172	324613.19	1322006.44	175	324634.89	1321986.15
173	324620.20	1321991.92	176	324675.71	1322002.06
174	324626.41	1321986.16	177	324661.87	1322028.65
:ЗУ35					
172	324613.19	1322006.44	178	324648.54	1322054.28
177	324661.87	1322028.65	179	324601.23	1322031.23
:ЗУ36					
179	324601.23	1322031.23	182	324619.57	1322075.79
178	324648.54	1322054.28	183	324589.95	1322061.50
180	324645.00	1322061.07	184	324596.47	1322048.00
181	324633.86	1322069.88	185	324593.78	1322046.68
:ЗУ37					
169	324572.59	1322080.23	182	324619.57	1322075.79
168	324583.20	1322058.24	186	324599.96	1322118.55
:ЗУ38					
187	324736.92	1321924.10	189	324773.00	1321893.00
188	324751.00	1321906.00	190	324775.69	1321893.37

№ точек	X	Y	№ точек	X	Y
191	324786.78	1321935.46	193	324779.12	1321938.06
192	324779.29	1321935.06	194	324753.22	1321936.78
:ЗУ39					
191	324786.78	1321935.46	197	324819.16	1321943.72
190	324775.69	1321893.37	198	324793.92	1321942.36
195	324809.00	1321898.00	199	324794.27	1321935.87
196	324813.00	1321926.00			
:ЗУ40					
200	324785.65	1321950.43	204	324758.92	1321948.25
201	324780.25	1321988.08	205	324766.12	1321946.37
202	324743.52	1321979.83	206	324778.63	1321947.04
203	324754.13	1321953.95	207	324778.48	1321950.04
:ЗУ41					
201	324780.25	1321988.08	210	324819.87	1321945.76
200	324785.65	1321950.43	211	324821.00	1321949.00
208	324793.46	1321950.85	212	324809.70	1321994.68
209	324793.81	1321944.35			
:ЗУ42					
202	324743.52	1321979.83	215	324763.01	1322026.70
201	324780.25	1321988.08	216	324741.03	1322015.21
213	324770.29	1322028.90	217	324735.37	1322008.55
214	324763.58	1322025.55	218	324735.37	1321999.70
:ЗУ43					
213	324770.29	1322028.90	220	324796.84	1322043.96
201	324780.25	1321988.08	221	324776.28	1322033.68
212	324809.70	1321994.68	222	324776.99	1322032.25
219	324798.00	1322042.00			
:ЗУ44					
223	324709.42	1322044.80	227	324758.21	1322036.28
224	324722.76	1322028.03	228	324756.87	1322038.97
225	324729.52	1322023.88	229	324763.58	1322042.32
226	324737.39	1322025.04	230	324741.26	1322066.40
:ЗУ45					
230	324741.26	1322066.40	233	324794.79	1322047.40
229	324763.58	1322042.32	234	324776.00	1322079.00
231	324770.29	1322045.67	235	324768.88	1322085.14
232	324774.50	1322037.26			
:ЗУ46					
176	324675.71	1322002.06	238	324703.47	1322028.18
236	324698.86	1322011.09	239	324683.50	1322053.29
237	324705.49	1322018.47	240	324655.97	1322040.00
:ЗУ47					
182	324619.57	1322075.79	240	324655.97	1322040.00
183	324589.95	1322061.50	239	324683.50	1322053.29
180	324645.00	1322061.07	241	324651.07	1322094.07

№ точек	X	Y	№ точек	X	Y
:ЗУ48					
186	324599.96	1322118.55	243	324628.45	1322120.47
182	324619.57	1322075.79	288	324611.92	1322135.16
241	324651.07	1322094.07	244	324611.00	1322134.00
242	324643.19	1322103.98			
:ЗУ49					
223	324709.42	1322044.80	247	324709.55	1322089.49
230	324741.26	1322066.40	248	324696.95	1322077.51
245	324717.06	1322092.49	249	324693.36	1322069.89
246	324711.62	1322087.32	250	324695.86	1322061.85
:ЗУ50					
245	324717.06	1322092.49	260	324732.72	1322116.34
230	324741.26	1322066.40	261	324718.02	1322102.37
235	324768.88	1322085.14	262	324722.50	1322097.66
:ЗУ51					
263	324659.57	1322107.48	267	324703.35	1322096.02
264	324675.71	1322087.19	268	324701.29	1322098.20
265	324684.00	1322082.83	269	324706.73	1322103.36
266	324692.82	1322086.00	270	324678.31	1322129.31
:ЗУ52					
270	324678.31	1322129.31	272	324716.64	1322103.82
269	324706.73	1322103.36	273	324731.20	1322117.66
271	324712.16	1322108.53	274	324695.08	1322148.83
:ЗУ53					
263	324659.57	1322107.48	277	324632.30	1322142.24
270	324678.31	1322129.31	278	324635.46	1322134.58
275	324643.68	1322160.92	279	324645.95	1322124.60
276	324635.09	1322150.02			
:ЗУ54					
275	324643.68	1322160.92	274	324695.08	1322148.83
270	324678.31	1322129.31	280	324658.82	1322180.11
:ЗУ55					
1	324443.89	1321705.16	19	324470.70	1321738.82
7	324449.40	1321712.26	18	324476.62	1321749.37
6	324460.03	1321716.34	17	324478.33	1321757.23
5	324496.04	1321709.85	16	324478.79	1321764.27
4	324495.52	1321706.90	27	324481.54	1321806.08
12	324510.28	1321704.24	26	324488.60	1321821.02
11	324512.58	1321717.00	25	324505.13	1321827.12
10	324516.02	1321716.42	24	324506.00	1321777.00
13	324514.00	1321719.00	38	324508.69	1321777.38
23	324498.18	1321721.66	37	324508.01	1321827.10
22	324497.64	1321718.71	47	324552.19	1321827.12
21	324477.57	1321722.33	46	324559.98	1321823.89
20	324469.26	1321729.21	45	324563.20	1321816.09

№ точек	X	Y	№ точек	X	Y
44	324563.12	1321777.47	124	324721.77	1322000.35
284	324569.00	1321776.00	123	324727.95	1321994.07
285	324585.00	1321757.00	128	324751.09	1321937.65
59	324586.13	1321742.25	127	324735.70	1321925.68
71	324602.10	1321743.29	187	324736.92	1321924.10
70	324601.13	1321758.25	194	324753.22	1321936.78
69	324597.42	1321758.01	193	324779.12	1321938.06
78	324578.52	1321779.42	192	324779.29	1321935.06
77	324573.89	1321787.02	199	324794.27	1321935.87
76	324572.14	1321795.73	198	324793.92	1321942.36
75	324572.25	1321818.37	197	324819.16	1321943.72
74	324583.92	1321830.07	210	324819.87	1321945.76
84	324609.17	1321830.16	209	324793.81	1321944.35
83	324609.71	1321827.13	208	324793.46	1321950.85
82	324624.68	1321827.17	207	324778.48	1321950.04
81	324624.68	1321833.66	206	324778.63	1321947.04
80	324634.61	1321833.66	205	324766.12	1321946.37
96	324634.83	1321835.66	204	324758.92	1321948.25
95	324624.68	1321835.66	203	324754.13	1321953.95
94	324624.68	1321842.17	218	324735.37	1321999.70
91	324609.68	1321842.17	217	324735.37	1322008.55
90	324609.14	1321839.15	216	324741.03	1322015.21
89	324586.34	1321839.10	215	324763.01	1322026.70
88	324578.55	1321842.60	214	324763.58	1322025.55
87	324575.31	1321853.45	222	324776.99	1322032.25
86	324575.37	1321872.60	221	324776.28	1322033.68
85	324576.87	1321878.11	220	324796.84	1322043.96
104	324618.24	1321948.94	233	324794.79	1322047.40
103	324627.31	1321954.66	232	324774.50	1322037.26
102	324637.20	1321950.54	231	324770.29	1322045.67
101	324643.09	1321943.49	228	324756.87	1322038.97
100	324640.80	1321941.56	227	324758.21	1322036.28
107	324650.42	1321930.05	226	324737.39	1322025.04
106	324655.43	1321934.24	225	324729.52	1322023.88
105	324674.00	1321911.00	224	324722.76	1322028.03
119	324675.55	1321912.27	250	324695.86	1322061.85
118	324656.96	1321935.52	249	324693.36	1322069.89
117	324661.93	1321939.68	248	324696.95	1322077.51
113	324652.30	1321951.18	247	324709.55	1322089.49
112	324650.00	1321949.27	246	324711.62	1322087.32
111	324643.56	1321956.96	262	324722.50	1322097.66
110	324641.21	1321967.31	261	324718.02	1322102.37
109	324648.25	1321975.25	260	324732.72	1322116.34
125	324712.97	1322000.49	273	324731.20	1322117.66

№ точек	X	Y	№ точек	X	Y
272	324716.64	1322103.82	144	324529.76	1321974.89
271	324712.16	1322108.53	157	324525.09	1321982.24
268	324701.29	1322098.20	156	324520.78	1321978.38
267	324703.35	1322096.02	155	324513.96	1321969.01
266	324692.82	1322086.00	154	324509.27	1321958.41
265	324684.00	1322082.83	149	324506.90	1321947.02
264	324675.71	1322087.19	148	324507.12	1321922.10
279	324645.95	1322124.60	153	324465.39	1321917.62
278	324635.46	1322134.58	286	324464.71	1321914.53
277	324632.30	1322142.24	287	324502.59	1321918.60
276	324635.09	1322150.02	146	324502.91	1321896.51
280	324658.82	1322180.11	35	324503.97	1321864.88
290	324652.00	1322186.00	34	324504.66	1321842.10
288	324611.92	1322135.16	48	324507.58	1321842.10
243	324628.45	1322120.47	53	324506.11	1321889.15
242	324643.19	1322103.98	52	324518.24	1321889.60
238	324703.47	1322028.18	136	324517.69	1321904.61
237	324705.49	1322018.47	135	324516.20	1321904.56
236	324698.86	1322011.09	134	324515.98	1321943.25
175	324634.89	1321986.15	133	324529.94	1321950.11
174	324626.41	1321986.16	131	324574.90	1321927.76
173	324620.20	1321991.92	130	324579.92	1321920.87
185	324593.78	1322046.68	129	324579.50	1321912.36
184	324596.47	1322048.00	57	324560.39	1321879.64
183	324589.95	1322061.50	56	324560.31	1321853.09
167	324576.45	1322054.99	55	324557.08	1321845.33
166	324582.96	1322041.48	54	324549.31	1321842.12
165	324585.67	1322042.77	33	324496.58	1321842.10
162	324614.65	1321982.71	30	324476.40	1321834.04
161	324614.22	1321971.79	29	324467.04	1321814.25
139	324595.17	1321939.19	283	324463.53	1321760.92
138	324588.83	1321934.20	282	324458.89	1321748.97
137	324580.78	1321934.89	281	324431.96	1321714.26
145	324533.54	1321958.37			
:ЗУ56					
146	324502.91	1321896.51	286	324464.71	1321914.53
147	324459.70	1321891.87	287	324502.59	1321918.60
:ЗУ57					
281	324431.96	1321714.26	32	324443.76	1321782.97
282	324458.89	1321748.97	291	324443.00	1321773.00
283	324463.53	1321760.92	292	324410.00	1321731.00
28	324465.67	1321781.55			

№ точек	X	Y	№ точек	X	Y
:ЗУ58					
1	324443.89	1321705.16	298	324310.45	1321632.05
281	324431.96	1321714.26	299	324321.72	1321597.27
293	324398.25	1321670.80	300	324322.39	1321605.66
294	324372.90	1321646.64	301	324328.80	1321611.13
295	324341.56	1321631.02	302	324365.17	1321622.89
296	324324.15	1321625.39	303	324397.86	1321645.83
297	324315.96	1321625.96			
:ЗУ59					
289	324628.39	1322156.05	305	324559.62	1322195.28
288	324611.92	1322135.16	306	324612.08	1322154.10
304	324548.87	1322184.65	307	324620.64	1322151.71
:ЗУ60					
280	324658.82	1322180.11	309	324688.06	1322199.48
290	324652.00	1322186.00	310	324675.94	1322183.59
308	324671.76	1322211.91	311	324666.79	1322190.56

ПРИЛОЖЕНИЯ.

РЕСПУБЛИКА КАРЕЛИЯ
МУНИЦИПАЛЬНОЕ ОБРАЗОВАНИЕ
ХААПАЛАМПИНСКОЕ СЕЛЬСКОЕ ПОСЕЛЕНИЕ

АДМИНИСТРАЦИЯ ХААПАЛАМПИНСКОГО СЕЛЬСКОГО ПОСЕЛЕНИЯ

РАСПОРЯЖЕНИЕ

от 05 мая 2015 года № 12

Об утверждении схемы расположения земельного участка
по адресу: Республика Карелия, Сортавальский муниципальный район,
Хаапалампинское сельское поселение, район п. Мейери

На основании заявления вх. № 262 от 30.04.2015 г., рассмотрев выписки из государственного кадастра недвижимости, список членов ДНП «Берег» и руководствуясь ст.ст. 11.2, 11.3, 11.10 Земельного кодекса Российской Федерации, ст. 14 Федерального закона от 15 апреля 1998 года № 66-ФЗ «О садоводческих, огороднических и дачных некоммерческих объединениях граждан», Федеральным законом от 24 июля 2007 года № 221-ФЗ «О государственном кадастре недвижимости»:

1. Утвердить схему расположения земельного участка согласно приложению к настоящему распоряжению и определить для него:

- условный номер: ЗУ1;
- кадастровый квартал: 10:07:0062202;
- общая площадь: 97500 кв.м.;
- категория земель: земли сельскохозяйственного назначения;
- разрешенное использование: садоводство;
- адрес (описание местоположения): РК, Сортавальский муниципальный район, Хаапалампинское сельское поселение, район п. Мейери
- ограничения в использовании: участок расположен в водоохранных зонах и прибрежных полосах оз. Ладога и оз. Поляково. Использование согласно ст. 65 Водного кодекса Российской Федерации;
- доступ (проход и проезд): согласно схеме расположения земельного участка.

2. Срок действия решения об утверждении схемы расположения земельного участка составляет два года.

Глава Хаапалампинского
сельского поселения В.В. Ильин

Утверждена:
Распоряжением администрации Хаапаламтинского сельского поселения
от 05.05.2012 № 12

Схема расположения земельного участка или земельных участков на кадастровом плане территории

Условный номер земельного участка **:ЗУ1**
Площадь земельного участка **97500 кв.м.**

Система координат: МСК 10

Обозначение характерных точек границ	Координаты, м	
	X	Y
н1	324635	1321837
н2	324674	1321911
н3	324696	1321929
н4	324730	1321933
н5	324751	1321906
н6	324773	1321893
н7	324809	1321898
н8	324813	1321926
н9	324821	1321949
н10	324798	1322042
н11	324776	1322079
н12	324652	1322186
н13	324611	1322134
н14	324566	1322071
н15	324554	1322026
н16	324498	1321992
н17	324493	1321989
н18	324473	1321952
н19	324448	1321839
н20	324443	1321773
н21	324410	1321731
н22	324511	1321654
н23	324536	1321691
н24	324514	1321719
н25	324503	1321751
н26	324506	1321777
н27	324513	1321778
н28	324527	1321775
н29	324545	1321782
н30	324569	1321776
н31	324585	1321757
н32	324587	1321731
н33	324587	1321720
н34	324617	1321703
н35	324635	1321728
н36	324637	1321768
н37	324630	1321796

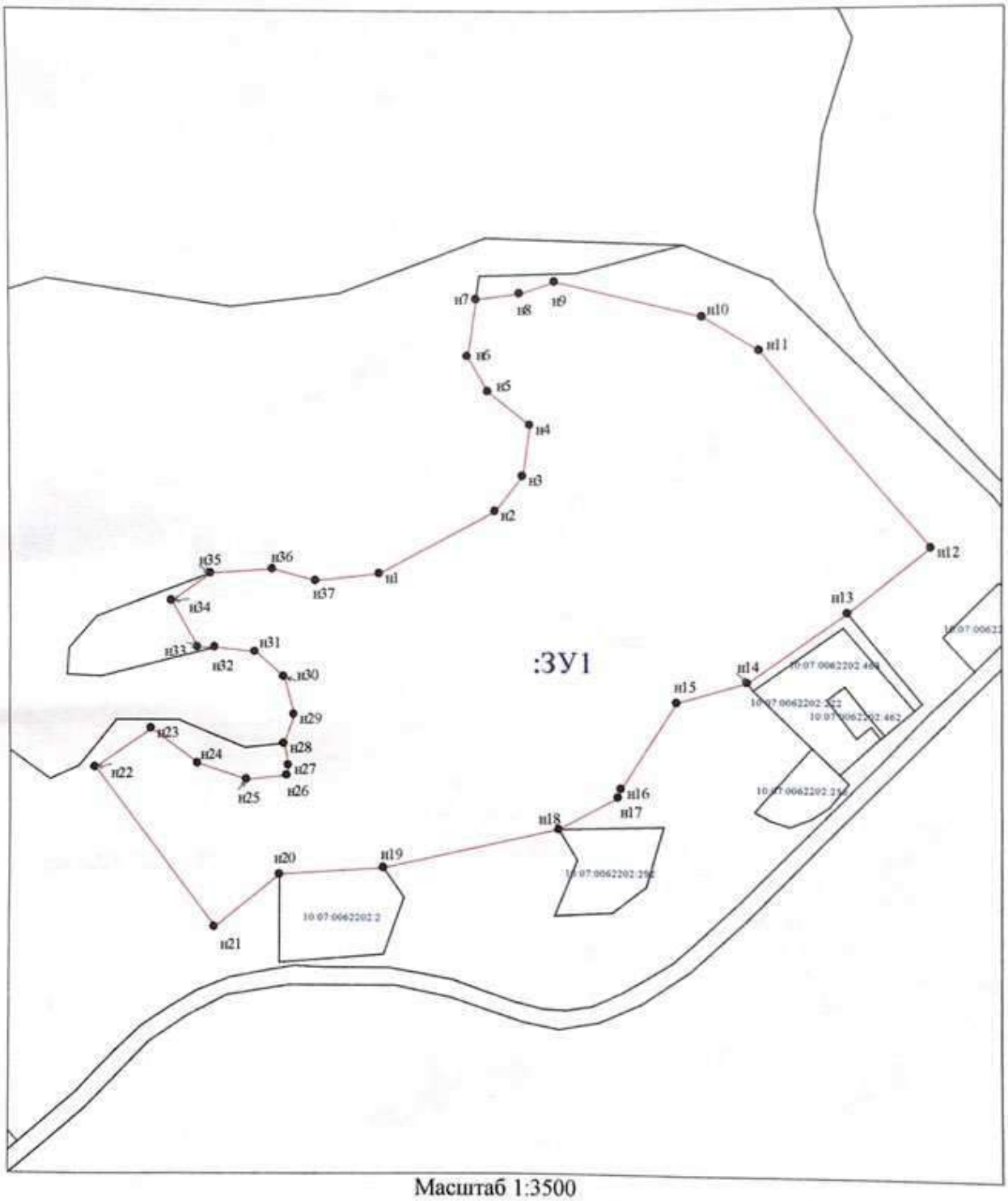

Масштаб 1:3500

УСЛОВНЫЕ ОБОЗНАЧЕНИЯ:

:123 - исходные, измененные и уточняемые земельные участки

- существующая часть границы, сведения в ГКН о которой достаточны для определения её местоположения
- вновь образованная часть границы, сведения в ГКН о которой достаточны для определения её местоположения
- существующая часть границы, сведения в ГКН о которой не достаточны для определения её местоположения
- внемасштабные знаки существующего отмежеванного и декларативного ЗУ
- внемасштабный знак вновь образованного ЗУ

:123:ЗУ1 - земельные участки образованные путем раздела или выдела

- границы кадастрового деления
- границы муниципальных образований и(или) границы населенных пунктов
- границы земель общего пользования
- границы территориальных зон и зон с особым режимом использования территории

:ЗУ1 - земельные участки образованные путем перераспределения, а также образованные из земель государственной или муниципальной собственности

ДОГОВОР № 01-Б
БЕЗВОЗМЕЗДНОГО ПОЛЬЗОВАНИЯ ЗЕМЕЛЬНЫМ УЧАСТКОМ

«29» сентября 2015 г.

Администрация Хаапалампинского сельского поселения, именуемая в дальнейшем "Арендодатель", в лице главы поселения **Ильина Вадима Валентиновича**, действующего на основании Устава, с одной стороны и **Дачное некоммерческое партнерство «Берег» (далее ДНП «Берег»)** (ИНН 1007022220, ОГРН 1121035001020, адрес (место нахождения): 186790, РК, г. Сортавала, ул. Комсомольская, д.10/7, кв. 21), в лице Председателя правления Староверкина Дениса Викторовича, именуемое в дальнейшем «Ссудополучатель», с другой стороны, на основании заявления, распоряжения администрации Хаапалампинского сельского поселения от 12.05.2015г. № 13 «О предварительном согласовании дачному некоммерческому партнерству «Берег» предоставления земельного участка по адресу: Республика Карелия, Сортавальский муниципальный район, Хаапалампинское сельское поселение, район п. Мейери», руководствуясь пп.11 п.2, п. 4 ст. 39.10 Земельного кодекса РФ, заключили между собой настоящий Договор о нижеследующем:

1. Предмет Договора

1.1. Ссудодатель передает, а ссудополучатель принимает в безвозмездное пользование сроком на 5 (пять) лет земельный участок с кадастровым номером 10:07:0062202:609. Общие характеристика участка: местоположение – РК, Сортавальский муниципальный район, Хаапалампинское сельское поселение, район п. Мейери; площадь – 97500 кв. м.; категория земель – земли сельскохозяйственного назначения; разрешенное использование - садоводство; ограничения прав на землю – участок расположен в водоохранных зонах и прибрежных полосах оз. Ладога и оз. Поляково. Использование согласно ст. 65 Водного кодекса РФ; обременения правами других лиц – участок, площадью 360 кв.м. имеет обременение. Ограничение прав на земельный участок, предусмотренные статьями 56,56,1 Земельного кодекса РФ. В соответствии с п.2 Приказа Министерства транспорта РФ (Минтранс России) от 13 января 2010г. № 3 «Об установлении и использовании придорожных полос автомобильных дорог федерального значения» в пределах придорожных полос автомобильных дорог федерального значения устанавливается особый режим использования земельных участков (частей земельных участков) в целях обеспечения требований безопасности дорожного движения, а так же нормальных условий реконструкции, капитального ремонта, ремонта, содержания таких автомобильных дорог, и сохранности с учетом перспектив их развития, который предусматривает, что в придорожных полосах федерального автомобильных дорог общего пользования запрещается строительство капитальных сооружений, за исключением: - объектов, предназначенных для обслуживания таких автомобильных дорог, их строительства, реконструкции, капитального ремонта, ремонта и содержания; - объектов Государственной инспекции безопасности дорожного движения Министерства внутренних дел РФ; - объектов дорожного сервиса, рекламных конструкций, информационных щитов и указателей; инженерных коммуникаций, 10.07.2.77. Документ на внесение сведений о зоне № 1000/140/14-1837. Срок действия: с 09.09.2015г.

3. Права и обязанности Сторон

3.1. Права и обязанности Ссудодателя

3.1.1. Требовать досрочного расторжения Договора при использовании земельного участка не по целевому назначению или не в соответствии с видом разрешенного использования, а также при использовании его способами, приводящими к его порче, и в случаях нарушения других условий Договора.

3.1.2. На беспрепятственный доступ на территорию используемого земельного участка с целью его осмотра на предмет соблюдения условий договора.

3.1.3. На возмещение убытков, причиненных ухудшением качества Участка и экологической обстановки в результате хозяйственной деятельности Ссудополучателя, а также по иным основаниям, предусмотренным законодательством Российской Федерации.

3.1.4. Ссудодатель обязан выполнять в полном объеме все условия Договора.

3.1.5. Передать Ссудополучателю Участок по акту приема-передачи (Приложение № 2)

3.2. Права и обязанности Ссудополучателя

3.2.1.Ссудополучатель использует Земельный участок в целях, указанных в пункте 1.1 Договора.

3.2.2. **Ссудополучатель обеспечивает подготовку в отношении земельного участка проекта планировки территории и проекта межевания территории, а также проведение кадастровых работ, необходимых для образования земельных участков в соответствии с утвержденным проектом межевания территории.**

Подпись регистратора Тимофеева

3.2.3. Ссудополучатель вправе осуществлять застройку Земельного участка на основании проектной документации, прошедшей в установленном законодательством порядке согласование и государственную экспертизу, и разрешения на строительство.
3.2.4. Ссудополучатель обеспечивает Ссудодателю (его законным представителям), представителям органов государственного земельного контроля доступ на Земельный участок по их требованию.
3.2.5. Ссудополучатель обязан выполнять условия эксплуатации подземных и наземных коммуникаций, сооружений, дорог, проездов и не препятствовать их ремонту и обслуживанию.
3.2.6. Ссудополучатель обязан соблюдать требования действующего законодательства, в том числе касающиеся охраны объектов культурного наследия, охраны окружающей среды, санитарных норм, противопожарных правил, правового режима использования земельного участка.
3.2.7. Ссудополучатель обязан письменно в десятидневный срок уведомлять Ссудодателя об изменении своих реквизитов (почтовый адрес, контактный телефон).
3.3. Ссудодатель и Ссудополучатель имеют иные права и несут иные обязанности, установленные законодательством Российской Федерации.

4. Ответственность Сторон

4.1.За неисполнение или ненадлежащее исполнение условий Договора Стороны несут ответственность, предусмотренную законодательством Российской Федерации.
4.2. За нарушение условий Договора, вызванных действием обстоятельств непреодолимой силы, Стороны несут ответственность в соответствии с законодательством Российской Федерации.

5. Изменение, расторжение и прекращение Договора

5.1. Все изменения и (или) дополнения к Договору оформляются Сторонами путем заключения дополнительных соглашений, которые являются неотъемлемой частью договора.
5.2. Договор может быть расторгнут по требованию каждой из Сторон на основании и в порядке, установленном гражданским законодательством.
5.3. При досрочном расторжении настоящего Договора или по истечении его срока стоимость изменений, произведенных без разрешения Ссудодателя на Земельном участке, возмещению не подлежит.

6. Заключительные положения

6.1. Договор составлен и подписан в 3 (трех) экземплярах, имеющих одинаковую юридическую силу.

7. ПРИЛОЖЕНИЯ К ДОГОВОРУ

7.1. Ниже перечисленные приложения являются неотъемлемой частью настоящего Договора:
Приложение 1 Копия кадастрового паспорта земельного участка.
Приложение 2 Акт приема-передачи земельного участка.

8. ЮРИДИЧЕСКИЕ АДРЕСА И ПОДПИСИ СТОРОН

Ссудодатель:

Администрация Хаапалампинского сельского поселения
186753 Республика Карелия, г. Сортавала, п. Хаапалампи, ул. Выборгское шоссе, д.1-В

Глава поселения

_____ В.В. Ильин

МП

Ссудополучатель:

ДНП «Берег»
ИНН 1007022220, ОГРН 1121035001020, адрес (место нахождения): 186790, РК, г. Сортавала, ул. Комсомольская, д.10/7, кв. 21

Председатель правления

_____ Д.В. Староверкин

МП

Договор зарегистрирован в Администрации Хаапалампинского сельского поселения
«29» 09 2015 года *Регистрационный номер 01-6*
Подпись регистратора Тимофеева

Приложение 2
к договору безвозмездного пользования земельным участком
№ 01-Б от 29. 09. 2015 г.

АКТ
приема - передачи земельного участка

«29» 09 2015 г.

Ссудодатель сдал, а Ссудополучатель принял земельный участок:

Общие характеристики предоставляемого участка:
- местоположение – РК, Сортавальский муниципальный район, Хаапалампинское сельское поселение, район п. Мейери;
- кадастровый номер земельного участка – 10:07:0062202:609;
- категория земель – земли сельскохозяйственного назначения;
- площадь – 97500 кв.м.;
-разрешенное использование – садоводство;
- ограничения прав на землю – участок расположен в водоохранных зонах и прибрежных полосах оз. Ладога и оз. Поляково. Использование согласно ст. 65 Водного кодекса РФ;
- обременения правами других лиц – участок, площадью 360 кв.м. имеет обременение. Ограничение прав на земельный участок, предусмотренные статьями 56,56,1 Земельного кодекса РФ. В соответствии с п.2 Приказа Министерства транспорта РФ (Минтранс России) от 13 января 2010г. № 3 «Об установлении и использовании придорожных полос автомобильных дорог федерального значения» в пределах придорожных полос автомобильных дорог федерального значения устанавливается особый режим использования земельных участков (частей земельных участков) в целях обеспечения требований безопасности дорожного движения, а так же нормальных условий реконструкции, капитального ремонта, ремонта, содержания таких автомобильных дорог, и сохранности с учетом перспектив их развития, который предусматривает, что в придорожных полосах федерального автомобильных дорог общего пользования запрещается строительство капитальных сооружений, за исключением: - объеектов, предназначенных для обслуживания таких автомобильных дорог, их строительства, реконструкции, капитального ремонта, ремонта и содержания; - объектов Государственной инспекции безопасности дорожного движения Министерства внутренних дел РФ; - объектов дорожного сервиса, рекламных конструкций, информационных щитов и указателей; инженерных коммуникаций, 10.07.2.77. Документ на внесение сведений о зоне № 1000/140/14-1837. Срок действия: с 09.09.2015г.

Акт составлен в двух экземплярах, имеющих равную юридическую силу.

Ссудодатель:

Администрация Хаапалампинского
сельского поселения
186753 Республика Карелия, г. Сортавала,
п. Хаапалампи, ул. Выборгское шоссе, д.1-В

Глава поселения

_____ В.В. Ильин
МП

Ссудополучатель:

ДНП «Берег»
ИНН 1007022220, ОГРН 1121035001020, адрес (место нахождения): 186790, РК,
г. Сортавала, ул. Комсомольская, д.10/7, кв. 21

Председатель правления

_____ Д.В. Староверкин
МП

Подпись регистратора Филиппова

7

Управление Федеральной службы государственной регистрации, кадастра и картографии по Республике Карелия
номер регистрационного округа *10*
Произведена государственная регистрация
Договора безвозмездного срочного пользования
Номер регистрации: ***10-10/003-10/003/005/2015-1675/1***
Дата регистрации: ***08.10.2015***

Государственный регистратор _____ Лаюшко О.М.

Филиал ФГБУ "Федеральная кадастровая палата Федеральной службы государственной регистрации, кадастра и картографии" по Республике Карелия

(полное наименование органа кадастрового учета)

КП.1

КАДАСТРОВЫЙ ПАСПОРТ ЗЕМЕЛЬНОГО УЧАСТКА

"09" сентября 2015 г. № 1000/240/15-88048

1	Кадастровый номер:	10:07:0062202:609	2	Лист № 1	3	Всего листов: 4
4	Номер кадастрового квартала:	10:07:0062202				
5	Предыдущие номера: —		6	Дата внесения номера в государственный кадастр недвижимости: 09.09.2015		
7	—					
8	Кадастровые номера объектов капитального строительства: —					
9	Адрес (описание местоположения): Республика Карелия, Сортавальский муниципальный район, Хаапалампинское сельское поселение, район п. Мейери					
10	Категория земель: Земли сельскохозяйственного назначения					
11	Разрешенное использование: Садоводство					
12	Площадь: 97500+/-219 кв. м					
13	Кадастровая стоимость: 134550 руб.					
14	Сведения о правах: —					
15	Особые отметки: —					
16	Сведения о природных объектах: —					
17	Дополнительные сведения:					
	17.1	Кадастровые номера участков, образованных с земельным участком: —				
	17.2	Кадастровый номер преобразованного участка: —				
	17.3	Кадастровые номера участков, подлежащих снятию или снятых с кадастрового учета: —				
	17.4	Кадастровые номера участков, образованных из земельного участка: —				
18	Характер сведений государственного кадастра недвижимости (статус записи о земельном участке): Сведения об объекте недвижимости имеют статус временные. Дата истечения временного характера сведений - 10.09.2020.					
19	Сведения о кадастровых инженерах: Судникова Ольга Александровна, 10-14-0408, ООО "Геопроект", 07.09.2015 г.					

ИНЖЕНЕР 2 КАТЕГОРИИ МЕЖРАЙОННОГО ОТДЕЛА		Е.В. РУБАНОВИЧ
(полное наименование должности)	(подпись)	(инициалы, фамилия)

М.П.

КАДАСТРОВЫЙ ПАСПОРТ ЗЕМЕЛЬНОГО УЧАСТКА

"09" сентября 2015 г. № 1000/246/15-88048

1	Кадастровый номер:	10:07:0062202:609	2	Лист № 2	3	Всего листов: 4

4 План (чертеж, схема) земельного участка

5 Масштаб 1:4000 Условные знаки: —

ИНЖЕНЕР 2 КАТЕГОРИИ
МЕЖРАЙОННОГО ОТДЕЛА

		Е В РУБАНОВИЧ
(полное наименование должности)	(подпись)	(инициалы, фамилия)

М.П.

КП.3

КАДАСТРОВЫЙ ПАСПОРТ ЗЕМЕЛЬНОГО УЧАСТКА

"09" сентября 2015 г. № 1000/240/15-88048

1	Кадастровый номер:	10:07:0062202:609	2	Лист № 3	3	Всего листов: 4

4 Сведения о частях земельного участка и обременениях

Номер п/п	Учетный номер части	Площадь (м²)	Характеристика части
1	2	3	4
1	1	360	Ограничения прав на земельный участок, предусмотренные статьями 56, 56.1 Земельного кодекса Российской Федерации. В соответствии с п. 2 Приказа Министерства транспорта Российской Федерации (Минтранс России) от 13 января 2010 г. № 4 "Об установлении и использовании придорожных полос автомобильных дорог федерального значения" в пределах придорожных полос автомобильных дорог федерального значения устанавливается особый режим использования земельных участков (частей земельных участков) в целях обеспечения требований безопасности дорожного движения, а также нормальных условий реконструкции, капитального ремонта, ремонта, содержания таких автомобильных дорог, их сохранности и с учетом перспектив их развития, который предусматривает, что в придорожных полосах федеральных автомобильных дорог общего пользования запрещается строительство капитальных сооружений, за исключением:- объектов, предназначенных для обслуживания таких автомобильных дорог, их строительства, реконструкции, капитального ремонта, ремонта и содержания;- объектов Государственной инспекции безопасности дорожного движения Министерства внутренних дел Российской Федерации;- объектов дорожного сервиса, рекламных конструкций, информационных щитов и указателей;инженерных коммуникаций. 10.07.2.77. Документ на внесение сведений о зоне № 1000/140/14-1837. Срок действия: с 09.09.2015

ИНЖЕНЕР 2 КАТЕГОРИИ МЕЖРАЙОННОГО ОТДЕЛА		Е.В. РУБАНОВИЧ
(полное наименование должности)	(подпись)	(инициалы, фамилия)

М.П.

КП.4

КАДАСТРОВЫЙ ПАСПОРТ ЗЕМЕЛЬНОГО УЧАСТКА

"09" сентября 2015 г. № 1000/240/15-88048

1	Кадастровый номер:	10:07:0062202:609	2	Лист № 4	3	Всего листов: 4

4 План (чертеж, схема) части земельного участка — Учетный номер части: 10:07:0062202:609/1

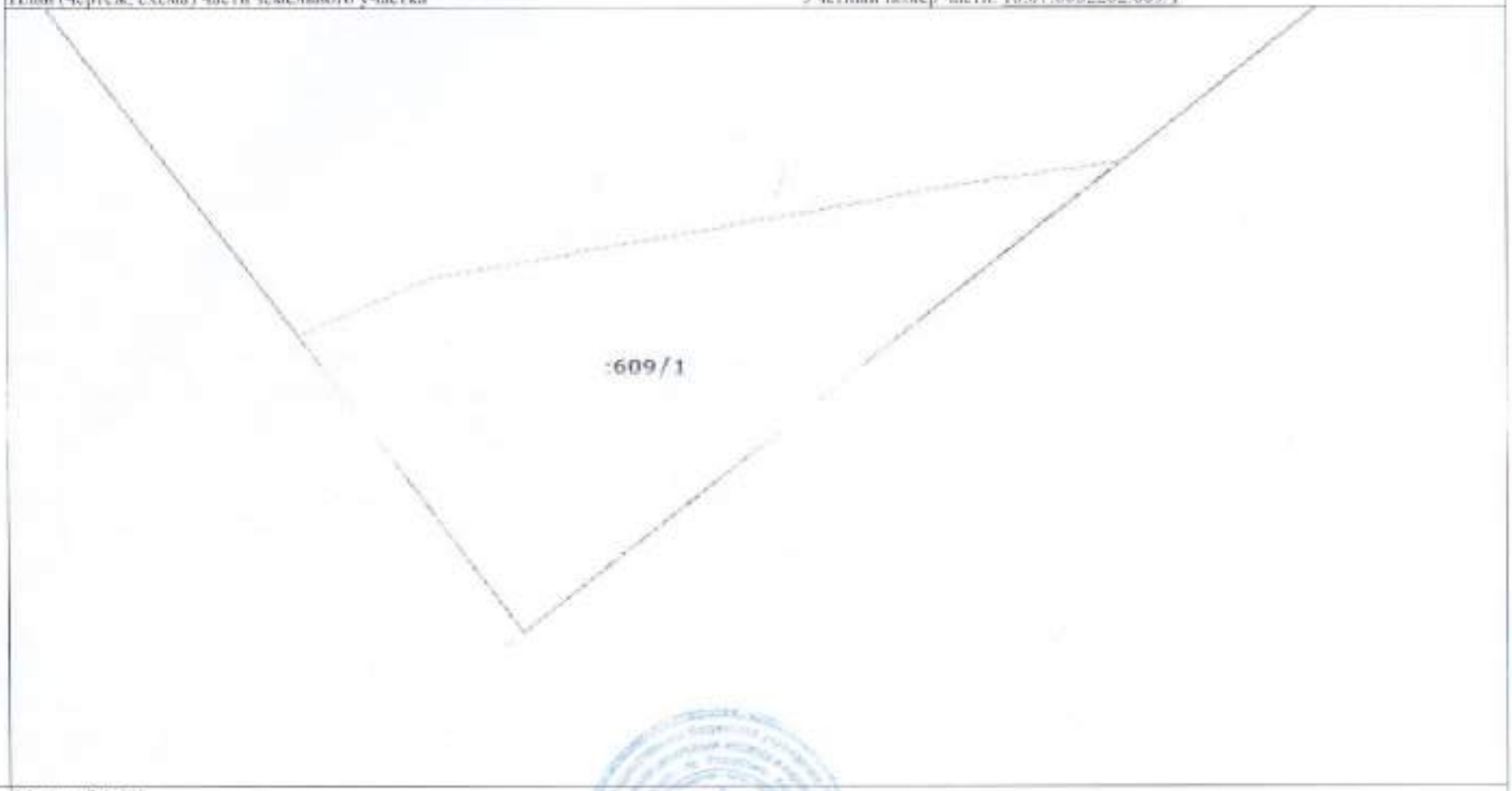

5 Масштаб 1:300

ИНЖЕНЕР 2 КАТЕГОРИИ МЕЖРАЙОННОГО ОТДЕЛА		Е В РУБАНОВИЧ
(полное наименование должности)	(подпись)	(инициалы, фамилия)

М.П.

ГРАФИЧЕСКАЯ ЧАСТЬ.

Планировка территории ДНП "Берег"

Основные технико-экономические показатели			
№	Показатели	Количество, га	%
1	Площадь проектируемой территории, всего в том числе:	9.75	100
	- индивидуальные садовые участки	7.55	77
3	- улицы, проезды, площадки стоянки	1.02	10
4	- территория общественных зданий и сооружений	0.27	3
5	-зеленые насаждения общего пользования	0.91	10
6	Площади проектируемых подъездных путей, за пределами участка проектирования (в пределах красных линий)	0.43	

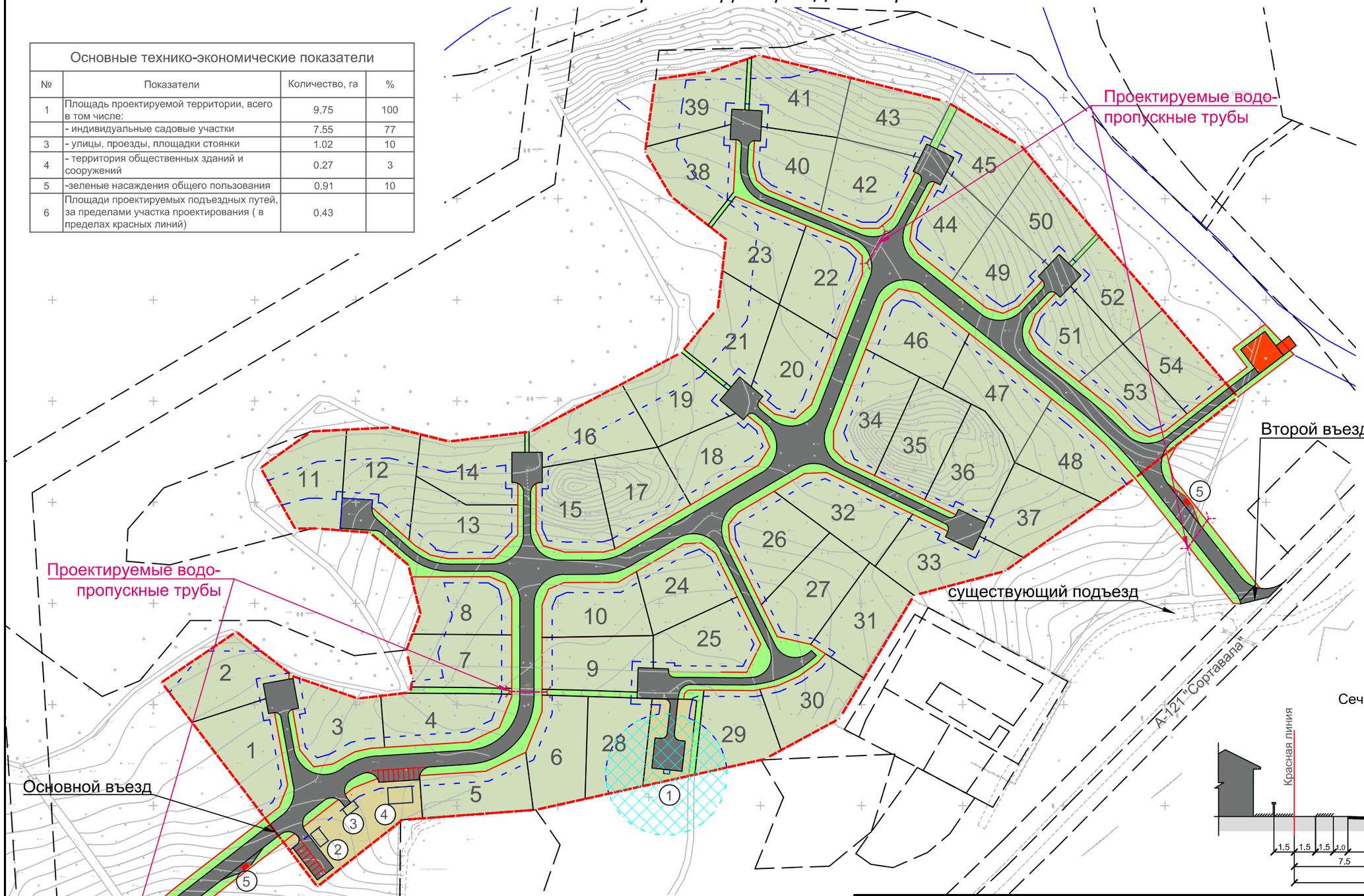

Площади земельных участков			
№ уч-ка	Площадь, кв.м.	№ уч-ка	Площадь, кв.м.
1	1471	28	1403
2	1494	29	1319
3	1398	30	1274
4	1439	31	1428
5	1219	32	1498
6	1428	33	1499
7	1321	34	1498
8	1313	35	1496
9	1380	36	1465
10	1371	37	1454
11	1494	38	1393
12	1485	39	1381
13	1466	40	1226
14	1470	41	1488
15	1440	42	1482
16	1457	43	1413
17	1440	44	1269
18	1403	45	1323
19	1469	46	1480
20	1438	47	1456
21	1445	48	1493
22	1430	49	1253
23	1456	50	1304
24	1389	51	1198
25	1381	52	1175
26	1500	53	1177
27	1495	54	1188

Сечение по улице

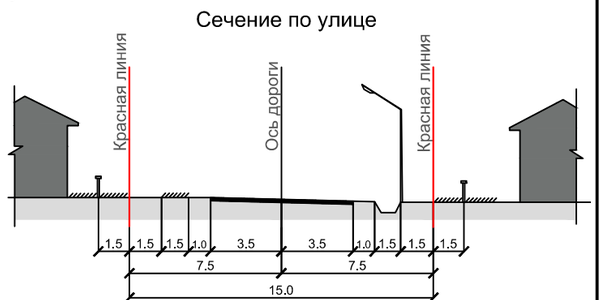

Объекты обслуживания:

1 - Трансформаторная подстанция 330-500кВт
2 - Строжка с правлением объединения
3 - Здание для хранения средств пожаротушения
4 - Магазин смешанных товаров
5 - Площадки размещения мусорных контейнеров

Обозначения:

- Проектируемые красные линии
- Граница проектируемого участка
- Линии регулирования застройки
- Проектируемые объекты обслуживания и их порядковые номера
- Индивидуальные жилые участки
- Общественно-хозяйственная зона
- Площадь озеленения, газоны, кюветы, пешеходные дорожки
- Охранная зона ТП
- Противопожарный пирс с разворотной площадкой

Изм.	Кол.уч.	Лист	№док.	Подп.	Дата
Разраб.		Слободенюк			15.09.2020
ГИП		Гончаров			15.09.2020

15-09-2020/02-09-ППТ

п.Мейери, Хаапалампинское с.п., Сортавальский м.р-н, Республика Карелия

Проект планировки территории ДНП «Берег» под коллективное садоводство

Стадия	Лист	Листов
П	39	41

Планировка территории ДНП "Берег" М 1:2000

ООО АСМ "МИР"

Продольный разрез

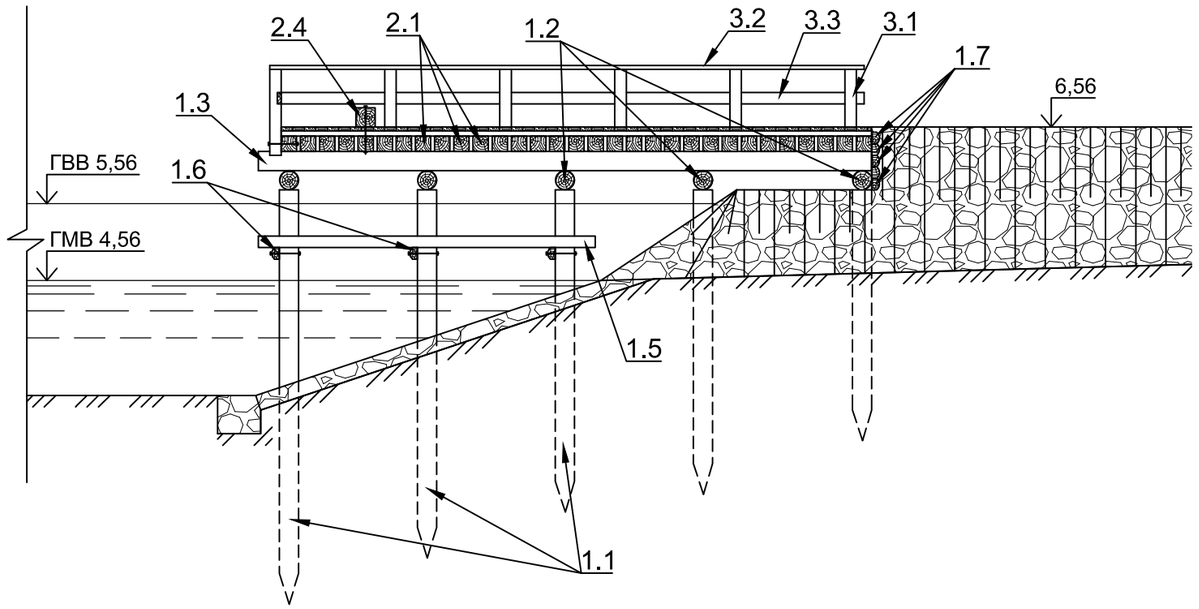

Поперечный разрез

Поперечный дощатый настил – 50 мм	
Продольный дощатый настил – 70 мм	
Поперечный брус	*– 200 мм*
Прогоны	*– 250 мм*

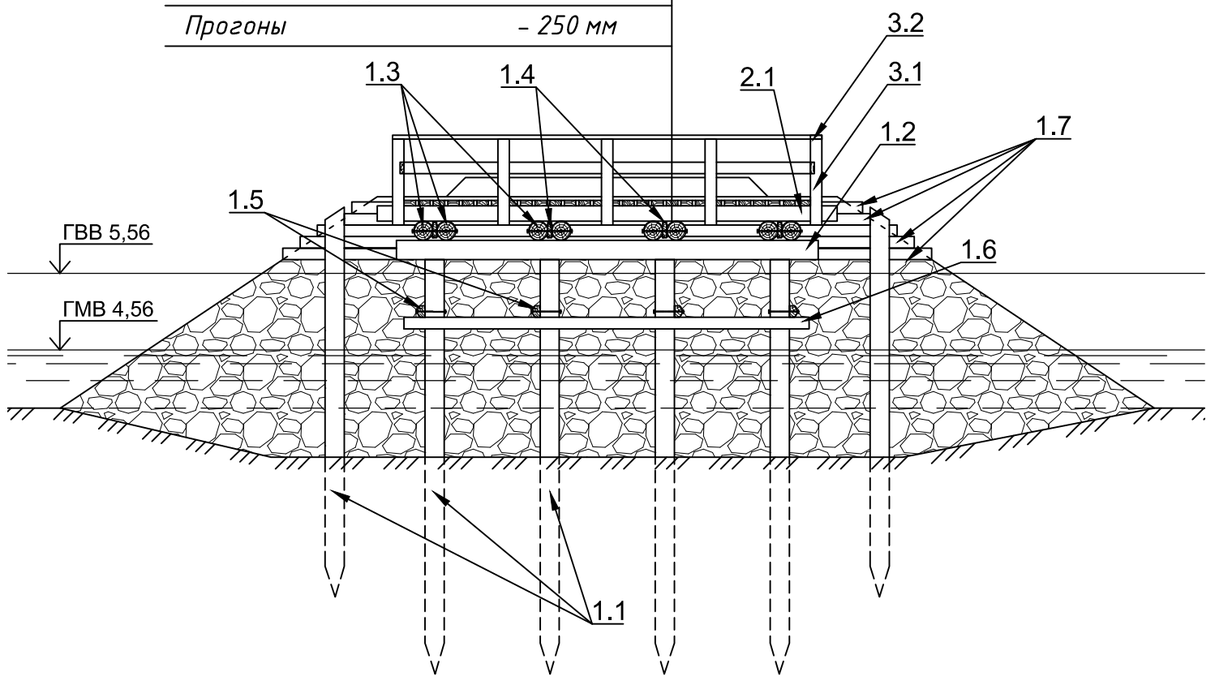

Спецификация пиломатериалов

№ поз.	Наименование элемента	Сортамент	Сечение, см	Длина, см	Кол-во, шт	Объем, м3
1.1	Свая	бревно	25	600	22	6.48
1.2	Насадка	бревно	25	550	5	1.35
1.3	Прогон	бревно	25	800	8	3.14
1.4	Прокладка	доска	5х20	800	4	0,0400
1.5	Горизонтальная схватка	пластина	18/2	450	4	0.45
1.6	Горизонтальная схватка	пластина	18/2	530	3	0.40
1.7	Заполнение заборной стенки	пластина	18/2	750	5	0.93
2.1	Поперечный брус	брус	20х20	600	31	7.44
2.2	Продольный дощатый настил	доска	7х15	35,4 м2		2.49
2.3	Поперечный дощатый настил	доска	5х15	40,8 м2		2.04
2.4	Колесоотбой	брус	25х25	420	1	0.26
3.1	Стойка перил	брус	15х15	120	15	0.41
3.2	Поручень перил	доска	5х15	2100	1	0.16
3.3	Заполнение перил	доска	5х15	1900	1	0.14
	ИТОГО:					25.73

Примечание:

1. *Сваи забиваются до расчетного отказа, но на глубину не менее 4м.*
2. *Насадки крепятся к сваям штырями с накладками и ершами.*
3. *Прогоны укладываются комлями в разные стороны, и крепятся штырями, по одному штырю на каждую насадку. Между собой прогоны скрепляются в пакеты шпильками М20, через прокладку из доски сечением 5х20см.*
4. *Поперечный бус укладывается с зазором 4-5 см . Каждый пятый брус, крепится ко всем четырем прогонам шпильками М20.*
5. *Колесоотбой и стойки перил, крепятся к поперечному брусу, шпильками М20, с регулярной сезонной подтяжкой данных соединений.*
6. *Доски продольного настила укладываются с зазором 2-3 см. Доски продольного и поперечного настила крепятся гвоздями d-4мм. по 6 шт. на одну доску.*
7. *С целью отвода воды с поверхности моста в в продольном и поперечном настиле пропиливается 4 водоотводных отверстия размером 10х10см.*
8. *Все деревянные конструкции моста за исключением верхнего дощатого настила - антисептировать.*

						15-09-2020/02-09-ППТ		
						п.Мейери, Хаапалампинское с.п., Сортавальский м.р-н, Республика Карелия		
Изм.	*Кол.уч.*	*Лист*	*№док.*	*Подп.*	*Дата*			
Разраб.		*Слободенюк*			*15.09.2020*	*Проект планировки территории ДНП «Берег» под коллективное садоводство*	*Стадия*	*Лист*	*Листов*
ГИП		*Гончаров*			*15.09.2020*		*П*	*40*	*41*
						Пирс противопожарный.	*ООО АСМ "МИР"*		

Межевой план

Обозначения:

...202:258 - Исходные измененные и уточненные земельные участки

:ЗУ1 - Земельные участки образованные путем перераспределения земель ДНП

- Часть существующей границы, имеющиеся в ГКН сведения о которой достаточны для определения ее местоположения

- Часть существующей границы ДНП, имеющиеся в ГКН сведения о которой достаточны для определения ее местоположения

- Вновь образованная часть границы, имеющиеся сведения о которой достаточны для определения ее местоположения

6● - Характерная точка существующей границы, сведения о которой позволяют однозначно определить ее положение на местности

8● - Характерная точка вновь образованной границы, сведения о которой позволяют однозначно определить ее положение на местности

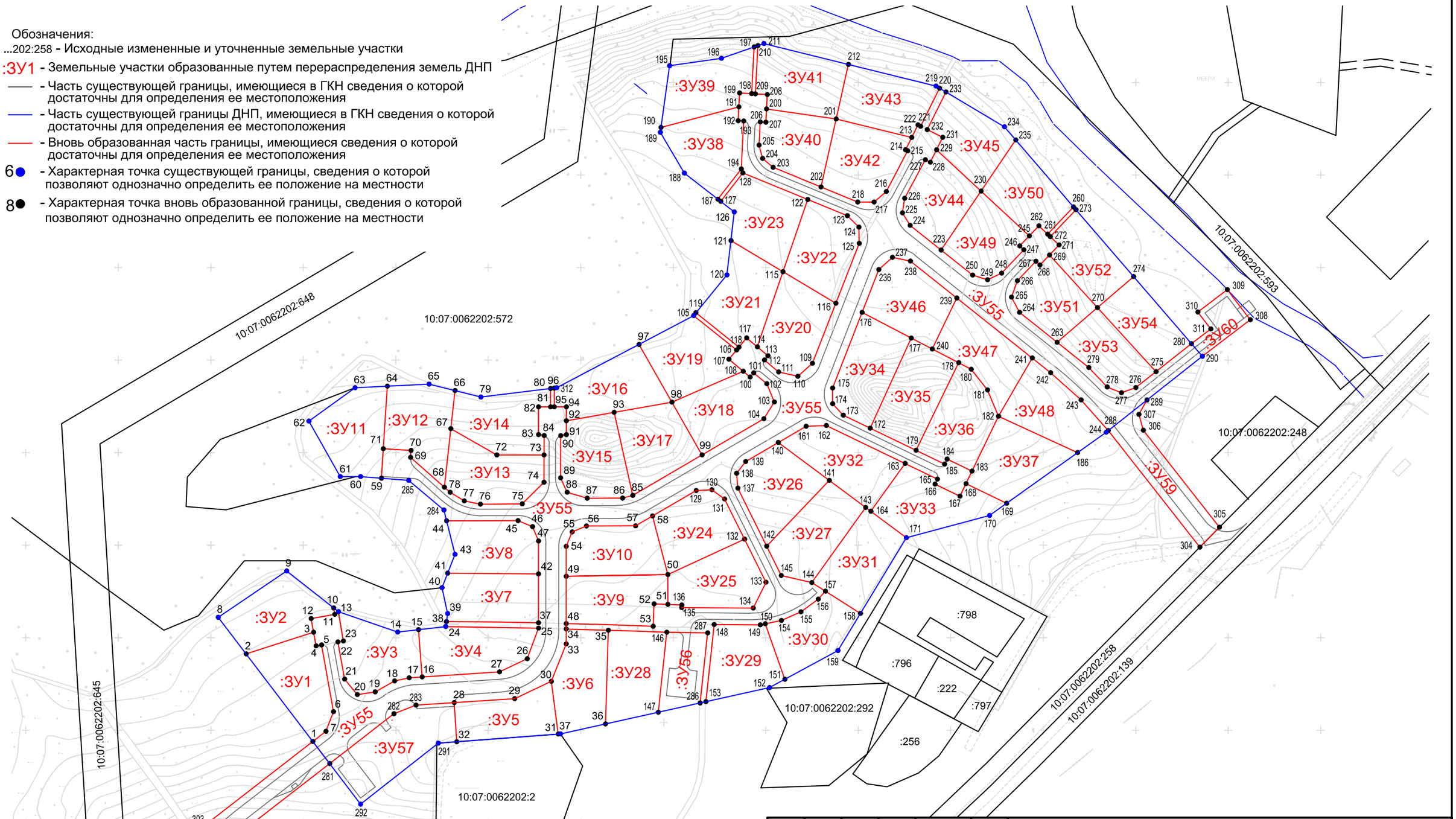

Изм.	Кол.уч.	Лист	№док.	Подп.	Дата
Разраб.		Слободенюк			15.09.2020
ГИП		Гончаров			15.09.2020

15-09-2020/02-09-ППТ

п.Мейери, Хаапалампинское с.п., Сортавальский м.р-н, Республика Карелия

Проект планировки территории ДНП «Берег» под коллективное садоводство

Стадия	Лист	Листов
П	41	41

Межевой план
М 1:2000

ООО АСМ "МИР"